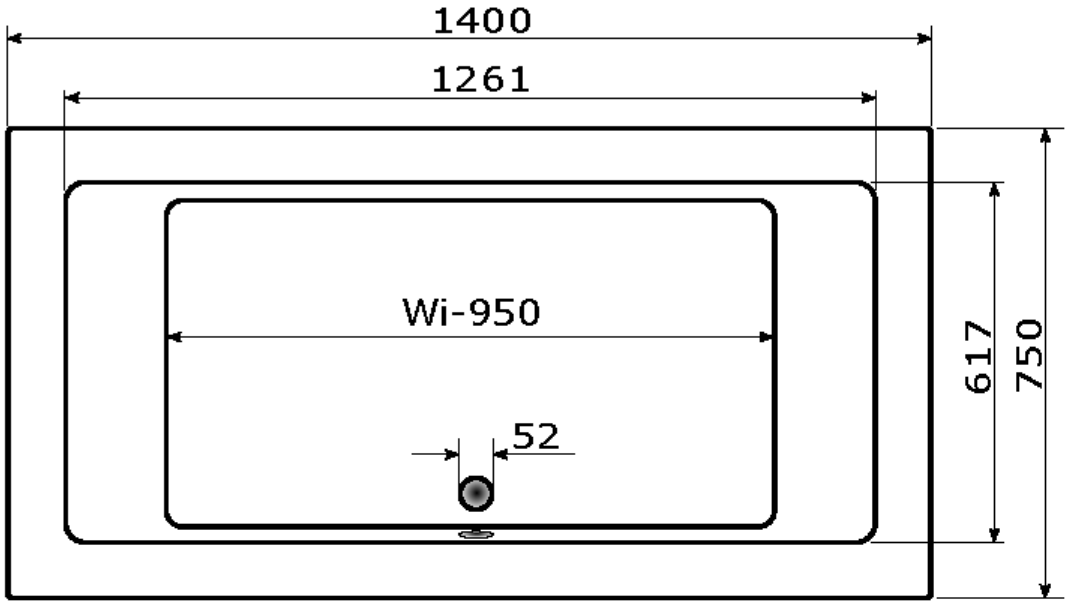

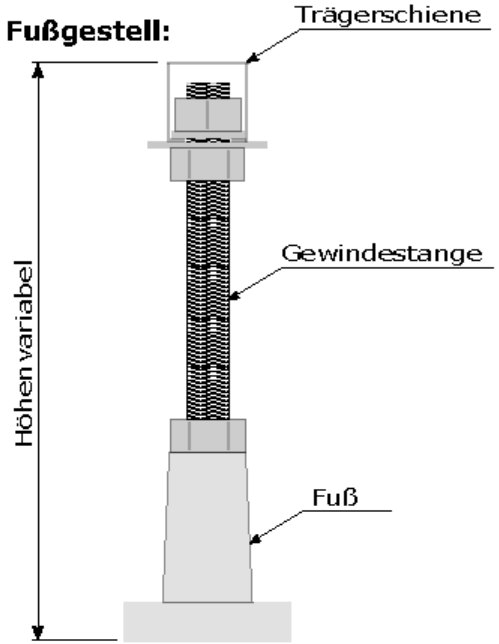

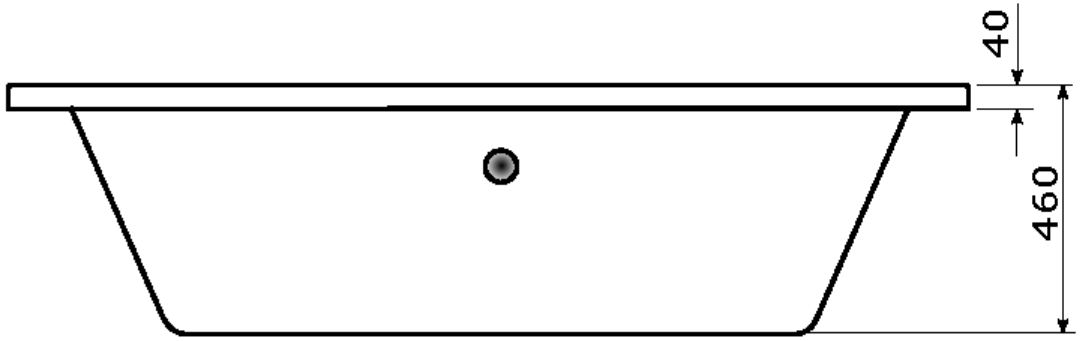

Modell: Naxos 140 x 75 cm

Größe ohne Unterbau:	1400*750*460mm - L*B*H
WI = Liegemaß gemessen 50mm über dem Wannenboden	
Material: 4mm reines durchgefärbtes Sanitäracryl	
Glasfaserverstärkung:	- Glasfaser mit reinem Harz verstärkt - Ohne Füllstoffe - Minimales Gewicht
Bodenplatte:	-Im GFK einlaminierte 13mm Spanplatte
Fußgestell:	-Würth Montagegestell mit höhenverstellbaren Füßen
Datum:	11.08.2021
Technische Änderungen vorbehalten	

BASERA®

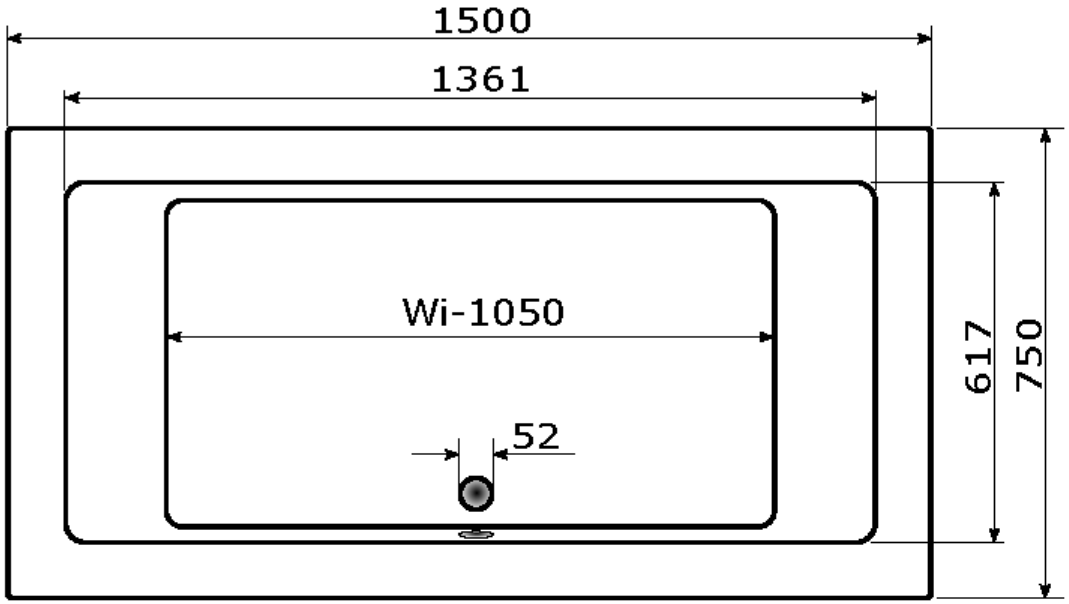

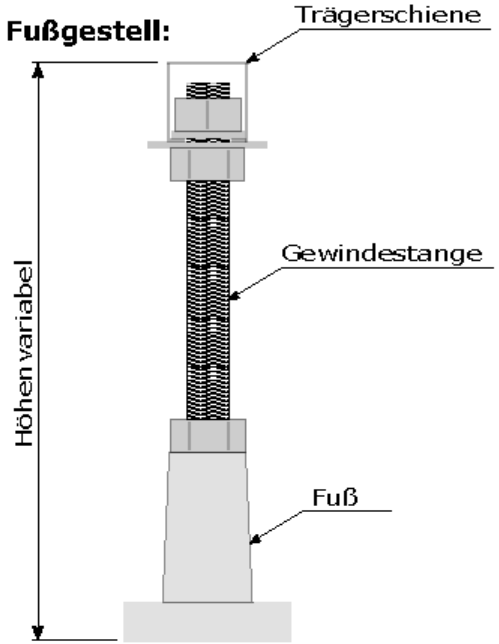

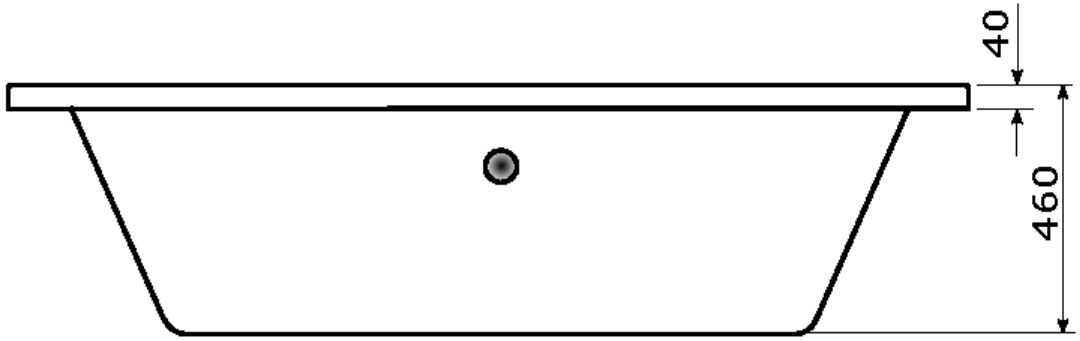

Modell: Naxos 150 x 75 cm

Größe ohne Unterbau:	1500*750*460mm - L*B*H
WI = Liegemaß gemessen 50mm über dem Wannenboden	
Material: 4mm reines durchgefärbtes Sanitäracryl	
Glasfaserverstärkung:	- Glasfaser mit reinem Harz verstärkt - Ohne Füllstoffe - Minimales Gewicht
Bodenplatte:	-Im GFK einlaminierte 13mm Spanplatte
Fußgestell:	-Würth Montagegestell mit höhenverstellbaren Füßen
Datum:	11.08.2021
Technische Änderungen vorbehalten	

BASERA®

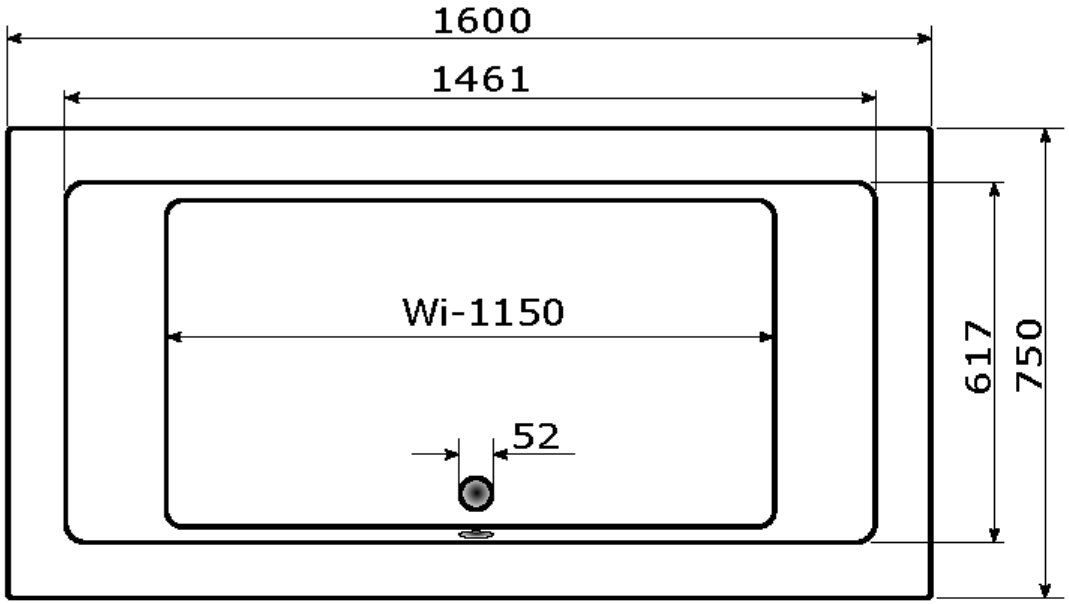

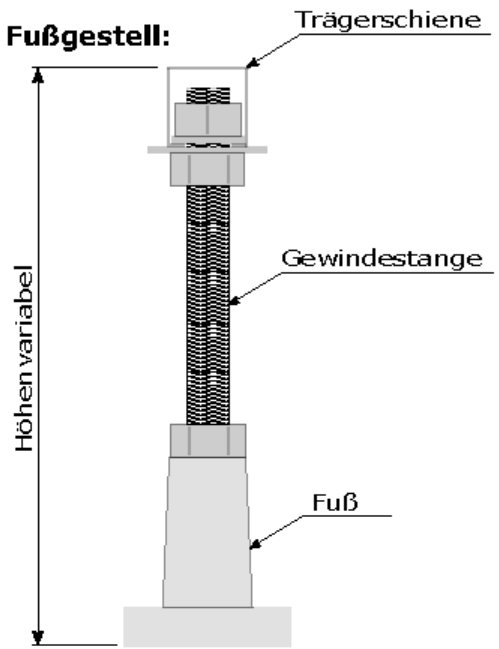

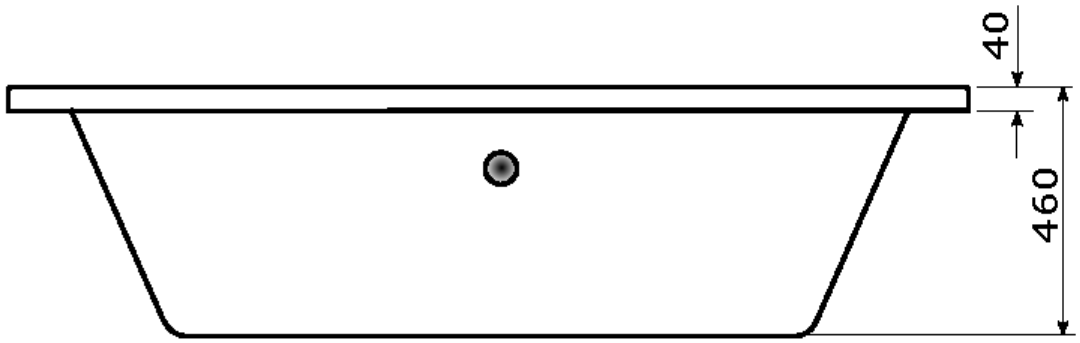

Modell: Naxos 160 x 75 cm

Größe ohne Unterbau:	1600*750*460mm - L*B*H
WI = Liegemaß gemessen 50mm über dem Wannenboden	
Material: 4mm reines durchgefärbtes Sanitäracryl	
Glasfaserverstärkung:	- Glasfaser mit reinem Harz verstärkt - Ohne Füllstoffe - Minimales Gewicht
Bodenplatte:	-Im GFK einlaminierte 13mm Spanplatte
Fußgestell:	-Würth Montagegestell mit höhenverstellbaren Füßen
Datum:	11.08.2021
Technische Änderungen vorbehalten	

BASERA®

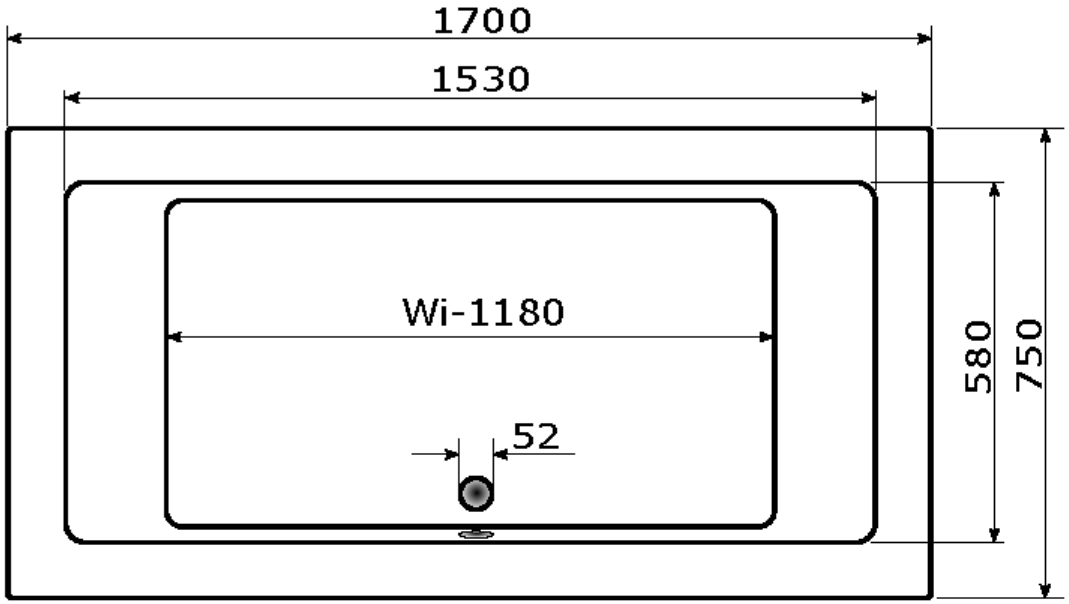

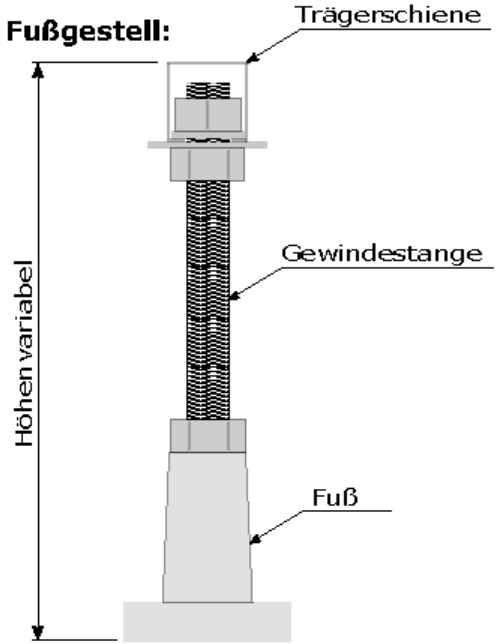

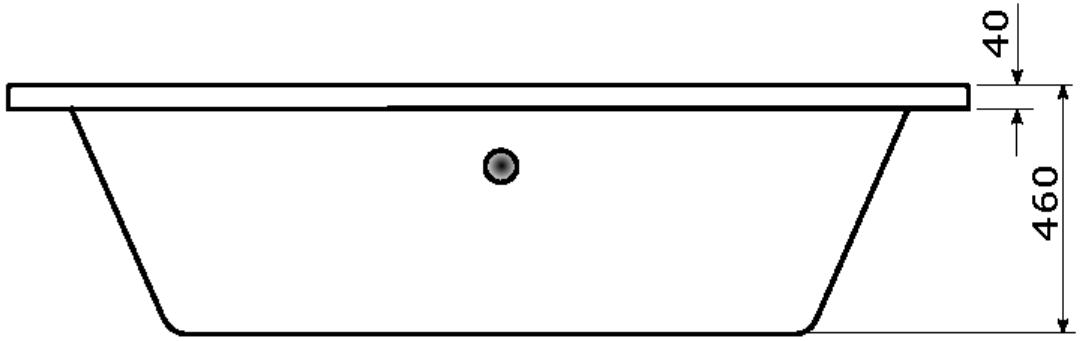

Modell: Naxos 170 x 75 cm

Größe ohne Unterbau:	1700*750*460mm - L*B*H
WI = Liegemaß gemessen 50mm über dem Wannenboden	
Material: 4mm reines durchgefärbtes Sanitäracryl	
Glasfaserverstärkung:	- Glasfaser mit reinem Harz verstärkt - Ohne Füllstoffe - Minimales Gewicht
Bodenplatte:	-Im GFK einlaminierte 13mm Spanplatte
Fußgestell:	-Würth Montagegestell mit höhenverstellbaren Füßen
Datum:	08.08.2021
Technische Änderungen vorbehalten	

BASERA®

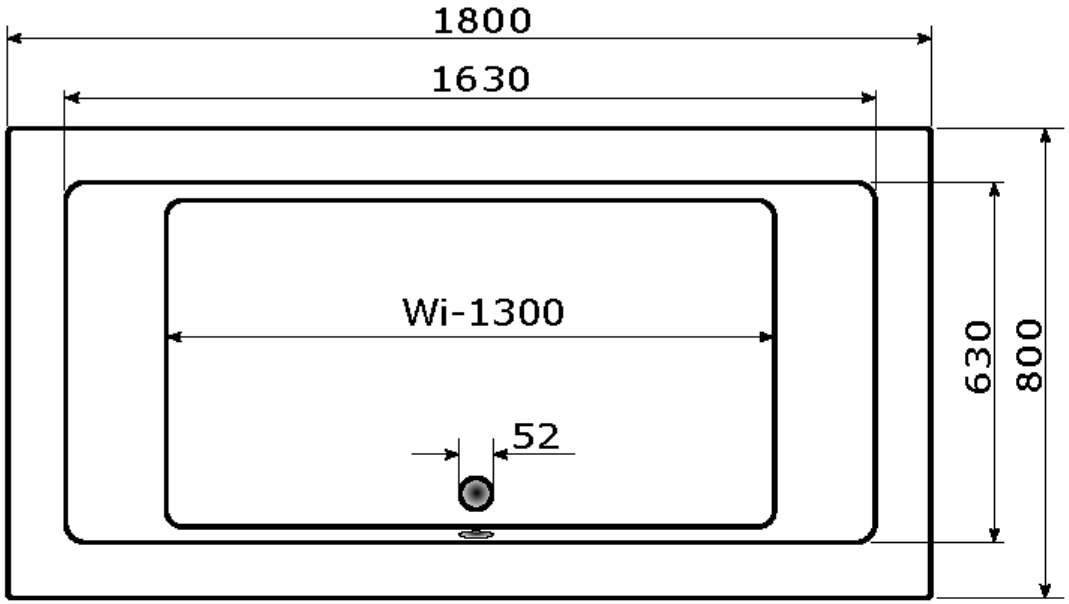

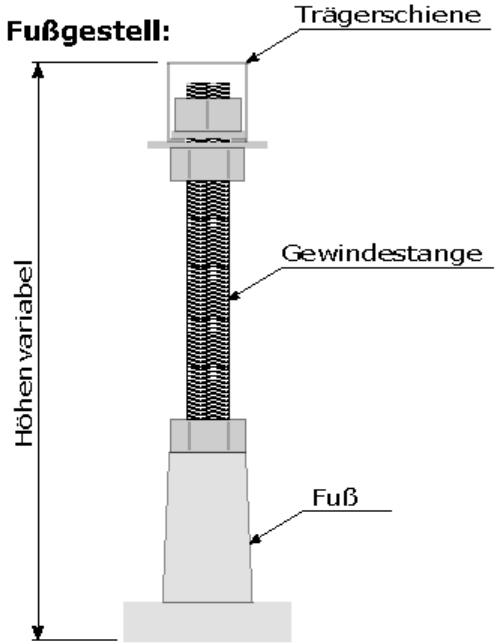

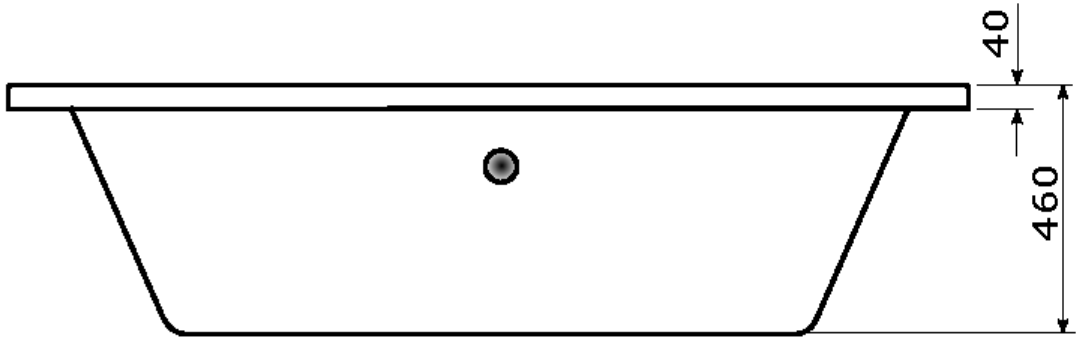

Modell: Naxos 180 x 80 cm

Größe ohne Unterbau:	1800*800*460mm - L*B*H
WI = Liegemaß gemessen 50mm über dem Wannenboden	
Material: 4mm reines durchgefärbtes Sanitäracryl	
Glasfaserverstärkung:	- Glasfaser mit reinem Harz verstärkt - Ohne Füllstoffe - Minimales Gewicht
Bodenplatte:	-Im GFK einlaminierte 13mm Spanplatte
Fußgestell:	-Würth Montagegestell mit höhenverstellbaren Füßen
Datum:	17.08.2021
Technische Änderungen vorbehalten	

BASERA®

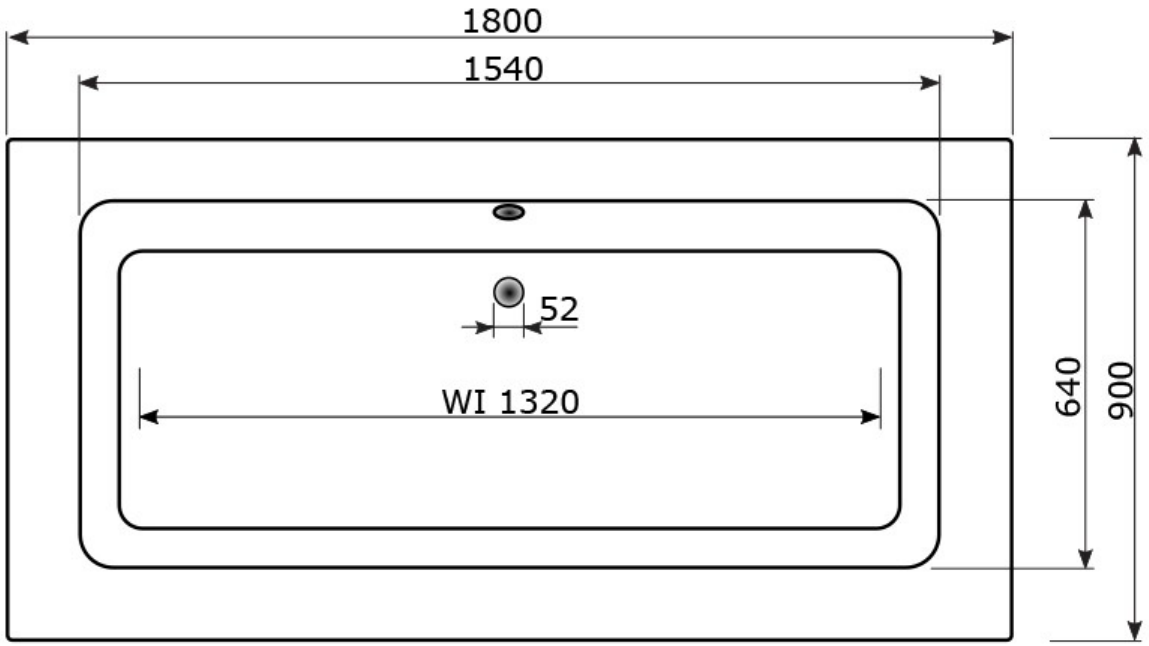

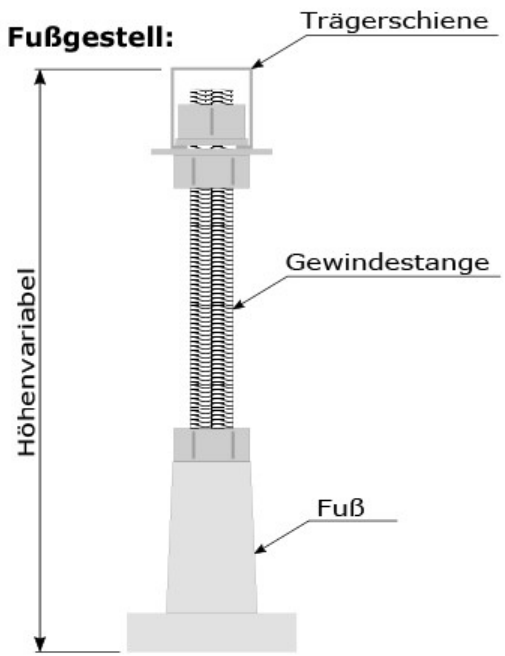

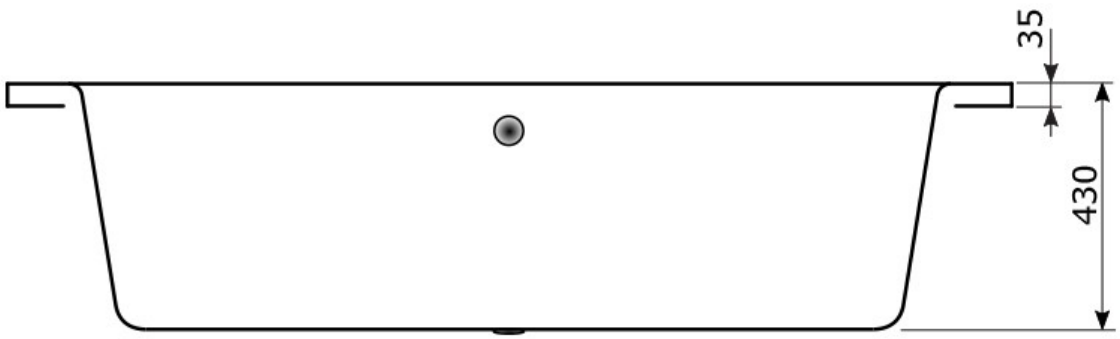

Modell: Naxos 180 x 90 cm

Größe ohne Unterbau:	1800*900*440mm - L*B*H
WI = Liegemaß gemessen 50mm über dem Wannenboden	
Material: 4mm reines durchgefärbtes Sanitäracryl	
Glasfaserverstärkung:	- Glasfaser mit reinem Harz verstärkt - Ohne Füllstoffe - Minimales Gewicht
Bodenplatte:	-Im GFK einlaminierte 13mm Spanplatte
Fußgestell:	-Würth Montagegestell mit höhenverstellbaren Füßen
Datum:	14.10.2021
Technische Änderungen vorbehalten	

BASERA®

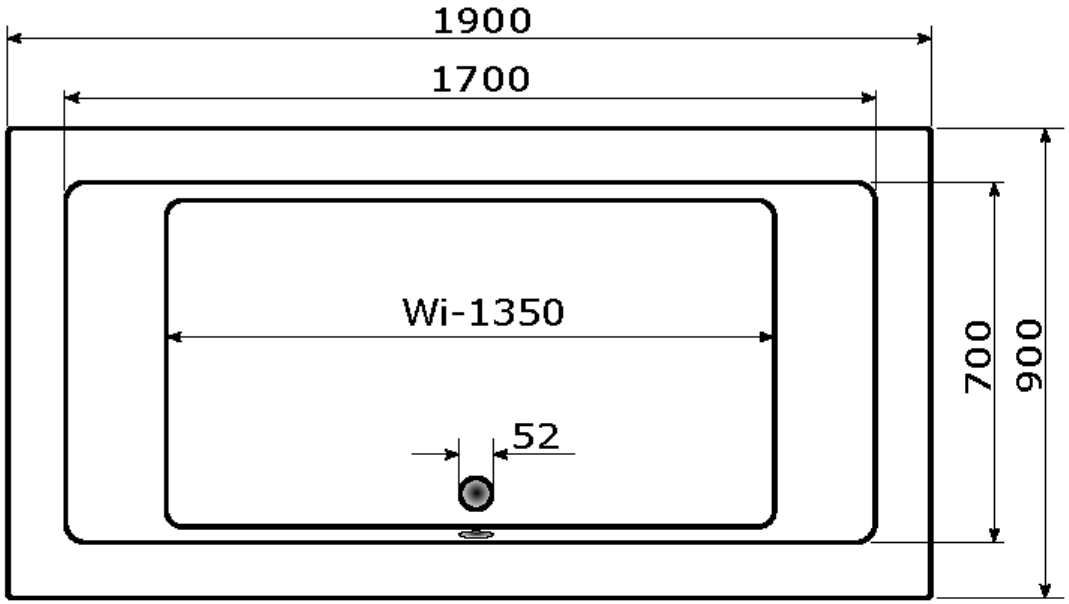

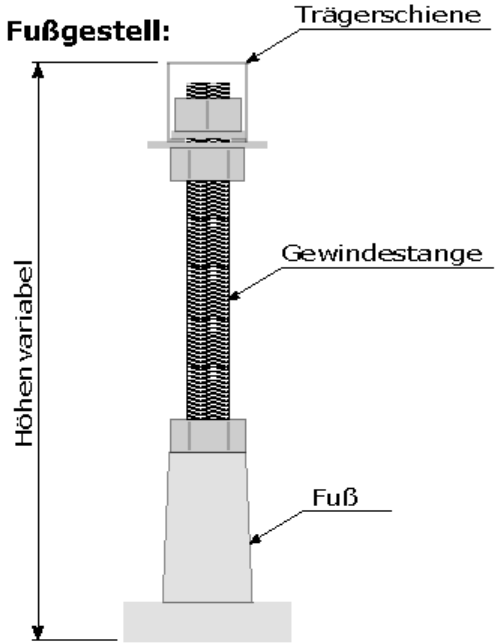

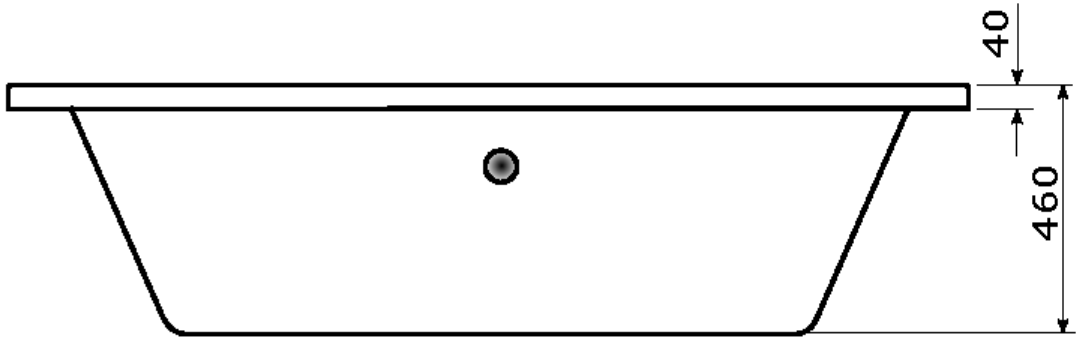

Modell: Naxos 190 x 90 cm

Größe ohne Unterbau:	1900*900*460mm - L*B*H
WI = Liegemaß gemessen 50mm über dem Wannenboden	
Material: 4mm reines durchgefärbtes Sanitäracryl	
Glasfaserverstärkung:	- Glasfaser mit reinem Harz verstärkt - Ohne Füllstoffe - Minimales Gewicht
Bodenplatte:	-Im GFK einlaminierte 13mm Spanplatte
Fußgestell:	-Würth Montagegestell mit höhenverstellbaren Füßen
Datum:	17.08.2021
Technische Änderungen vorbehalten	

BASERA®

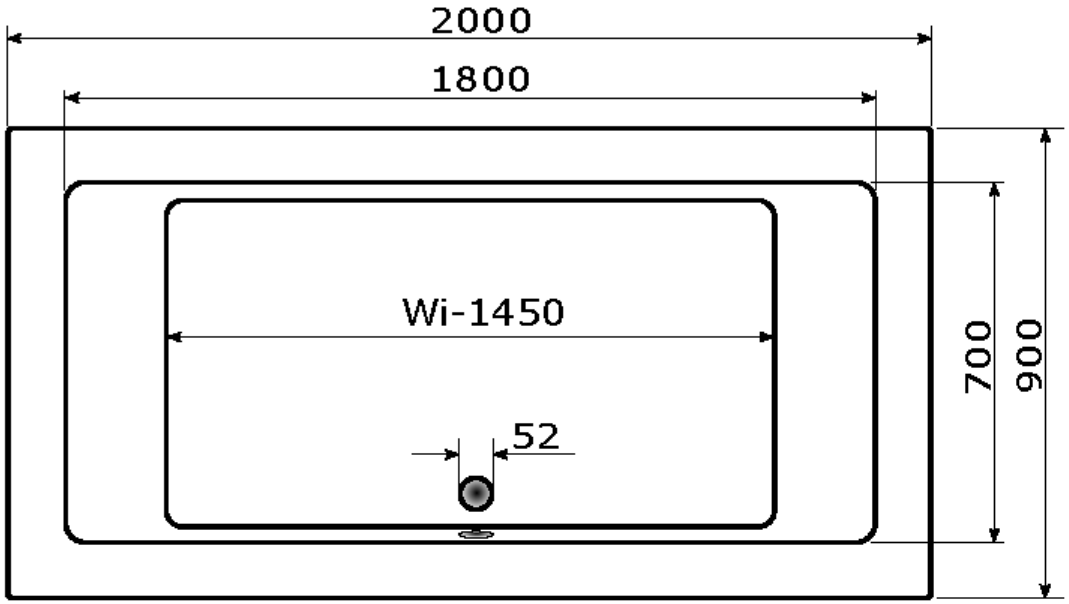

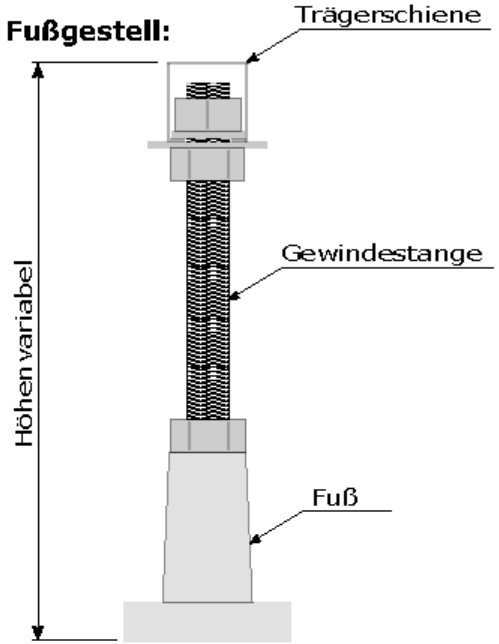

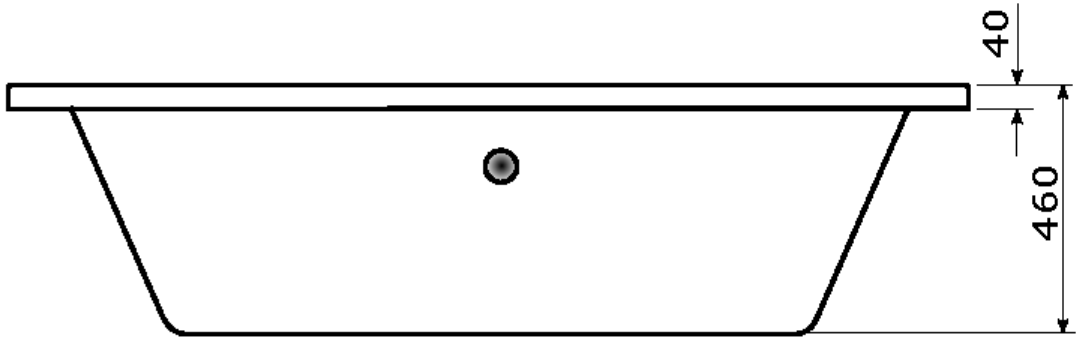

Modell: Naxos 200 x 90 cm

Größe ohne Unterbau:	2000*900*460mm - L*B*H
WI = Liegemaß gemessen 50mm über dem Wannenboden	
Material: 4mm reines durchgefärbtes Sanitäracryl	
Glasfaserverstärkung:	- Glasfaser mit reinem Harz verstärkt - Ohne Füllstoffe - Minimales Gewicht
Bodenplatte:	-Im GFK einlaminierte 13mm Spanplatte
Fußgestell:	-Würth Montagegestell mit höhenverstellbaren Füßen
Datum:	17.08.2021
Technische Änderungen vorbehalten	

BASERA®