Montageanleitung

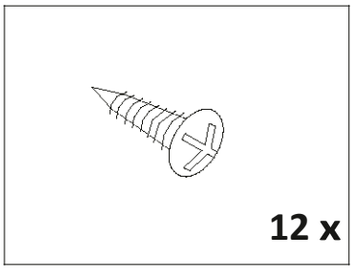

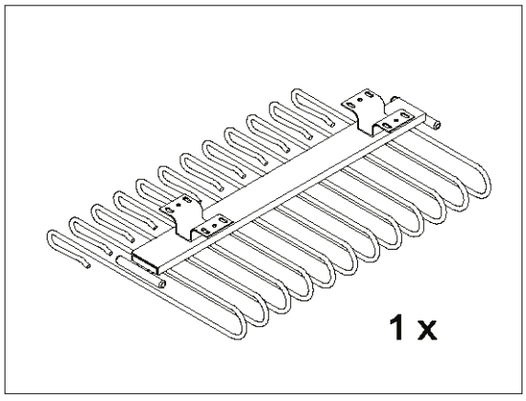

1.

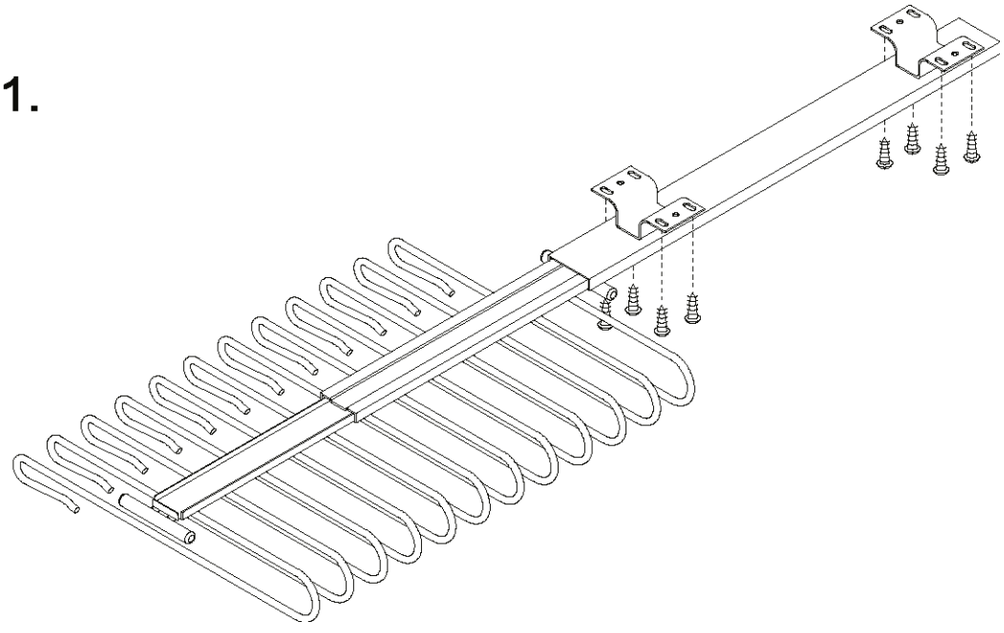

2.

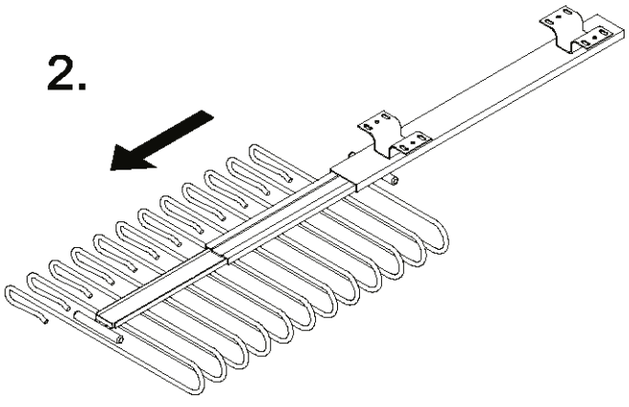
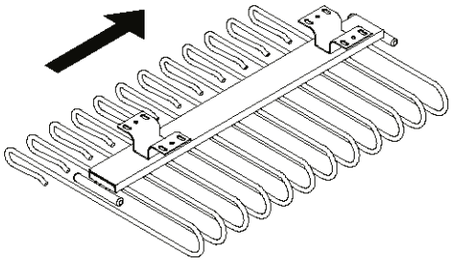
3.